GIANT MOSQUITO

UB300



Giant Mosquito è uno dei banner più grandi della linea Essential. L'asta telescopica regolabile è veloce e facile da assemblare e può essere fissata a diverse altezze per adattarsi ad ogni tipo di grafica.

CARATTERISTICHE

- Profilo inferiore con sistema adesivo.
- Profilo superiore a scatto.
- Asta telescopica regolabile a diverse altezze da 1.7m (min) fino a 3m (max).
- Realizzato in alluminio anodizzato.
- Piedini stabilizzanti.
- Completo di borsa per il trasporto in nylon con extra imbottitura interna.

I PLUS

- Disponibile nelle dimensioni: 1000 e 2000mm.
- Grazie ai suoi 3m di altezza il tuo messaggio sarà visibile da tutti.



Asta telescopica



Borsa per il trasporto



Sistema di rinforzo a C

Lavoriamo ogni giorno per offrirti le migliori soluzioni e prodotti innovativi e di qualità. Questi sviluppi possono apportare modifiche ai prodotti. Le dimensioni sono fornite a titolo indicativo. Le foto sono solo a scopo illustrativo.

GIANT MOSQUITO

UB300

SPECIFICHE TECNICHE



Codice	Descrizione	Dimensioni struttura - (mm) - h x l x p	Peso struttura assemblata *	Dimensioni del collo - (mm) - h x l x p	Peso collo
UB300-1000	Mosquito 1000	1705/3100 x 1019 x 400	4.2kg	130 x 1060 x 130	4.7 kg
UB300-2000	Mosquito 2000	1705/3100 x 1019 x 400	7.9 kg	125 x 2050 x 150	8.5 kg

Nota: nella versione 2000mm è fornito con 2 aste.

SCHEDA PRODOTTO

Lavoriamo ogni giorno per offrirti le migliori soluzioni e prodotti innovativi e di qualità. Questi sviluppi possono apportare modifiche ai prodotti. Le dimensioni sono fornite a titolo indicativo. Le foto sono solo a scopo illustrativo.

GIANT MOSQUITO

UB300

ASSEMBLAGGIO STRUTTURA

1

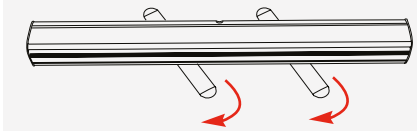

2

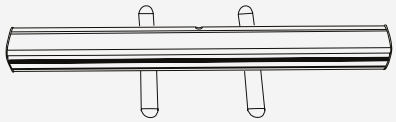

3

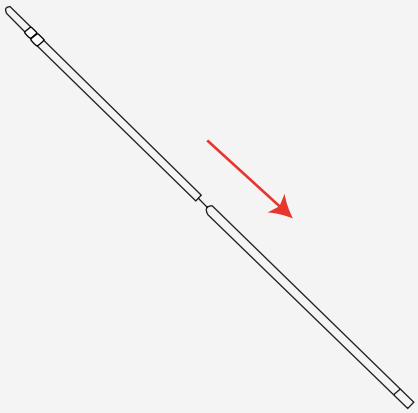

4

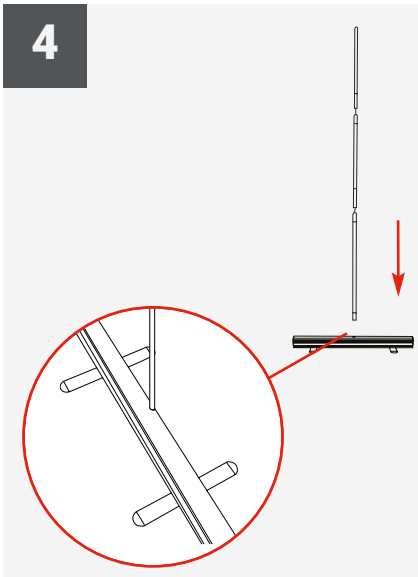

5

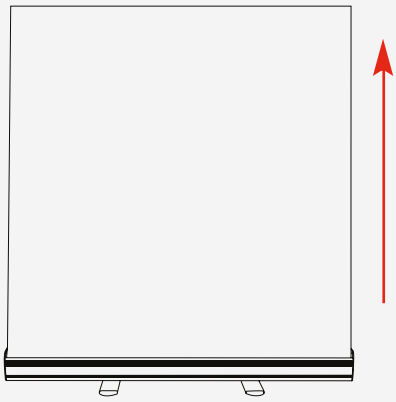

6

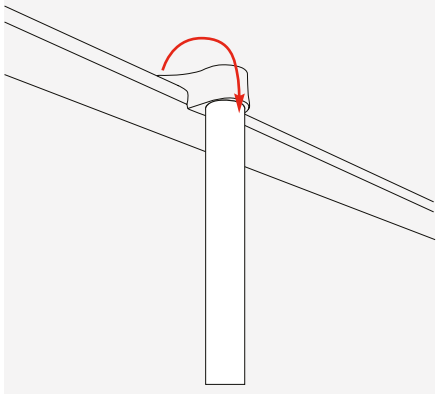

ISTRUZIONI MONTAGGIO

Lavoriamo ogni giorno per offrirti le migliori soluzioni e prodotti innovativi e di qualità. Questi sviluppi possono apportare modifiche ai prodotti. Le dimensioni sono fornite a titolo indicativo. Le foto sono solo a scopo illustrativo.

GIANT MOSQUITO

UB300

ASSEMBLAGGIO STRUTTURA

1

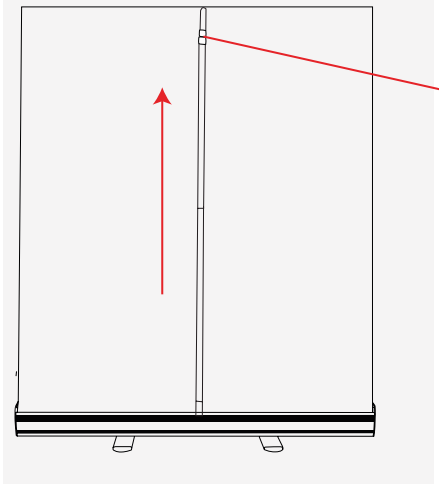

2

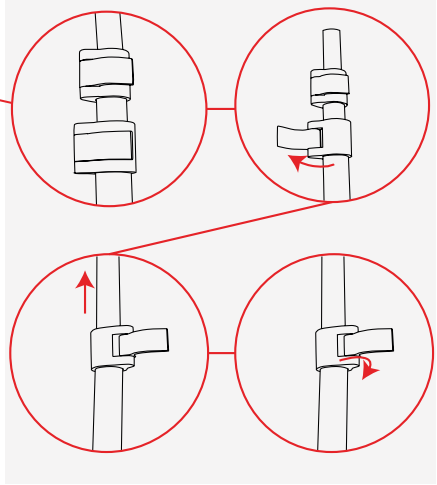

3

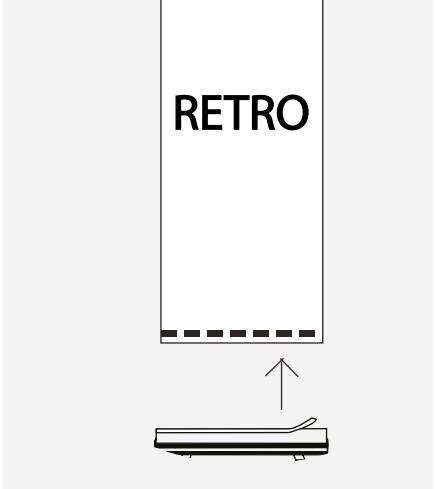

4

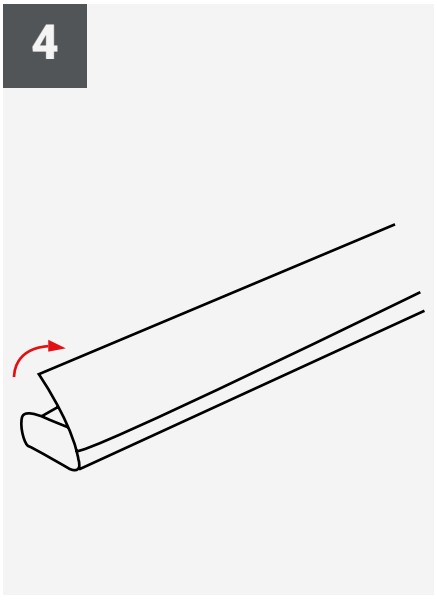

5

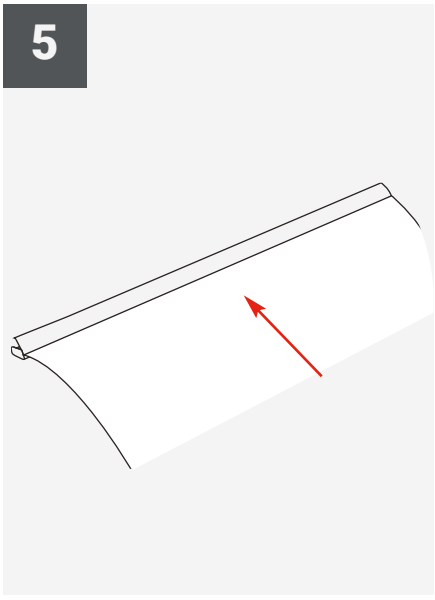

6

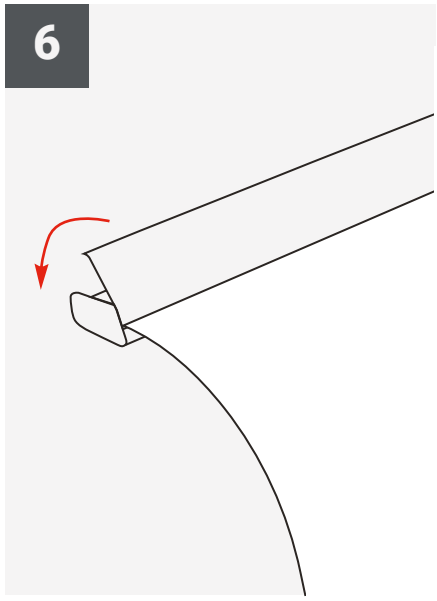

ISTRUZIONI MONTAGGIO

Lavoriamo ogni giorno per offrirti le migliori soluzioni e prodotti innovativi e di qualità. Questi sviluppi possono apportare modifiche ai prodotti. Le dimensioni sono fornite a titolo indicativo. Le foto sono solo a scopo illustrativo.

GIANT MOSQUITO

UB300

ASSEMBLAGGIO STRUTTURA

1

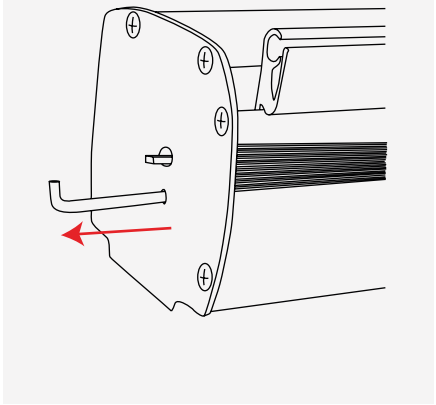

2

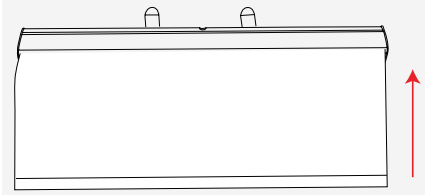

Lavoriamo ogni giorno per offrirti le migliori soluzioni e prodotti innovativi e di qualità. Questi sviluppi possono apportare modifiche ai prodotti. Le dimensioni sono fornite a titolo indicativo. Le foto sono solo a scopo illustrativo.